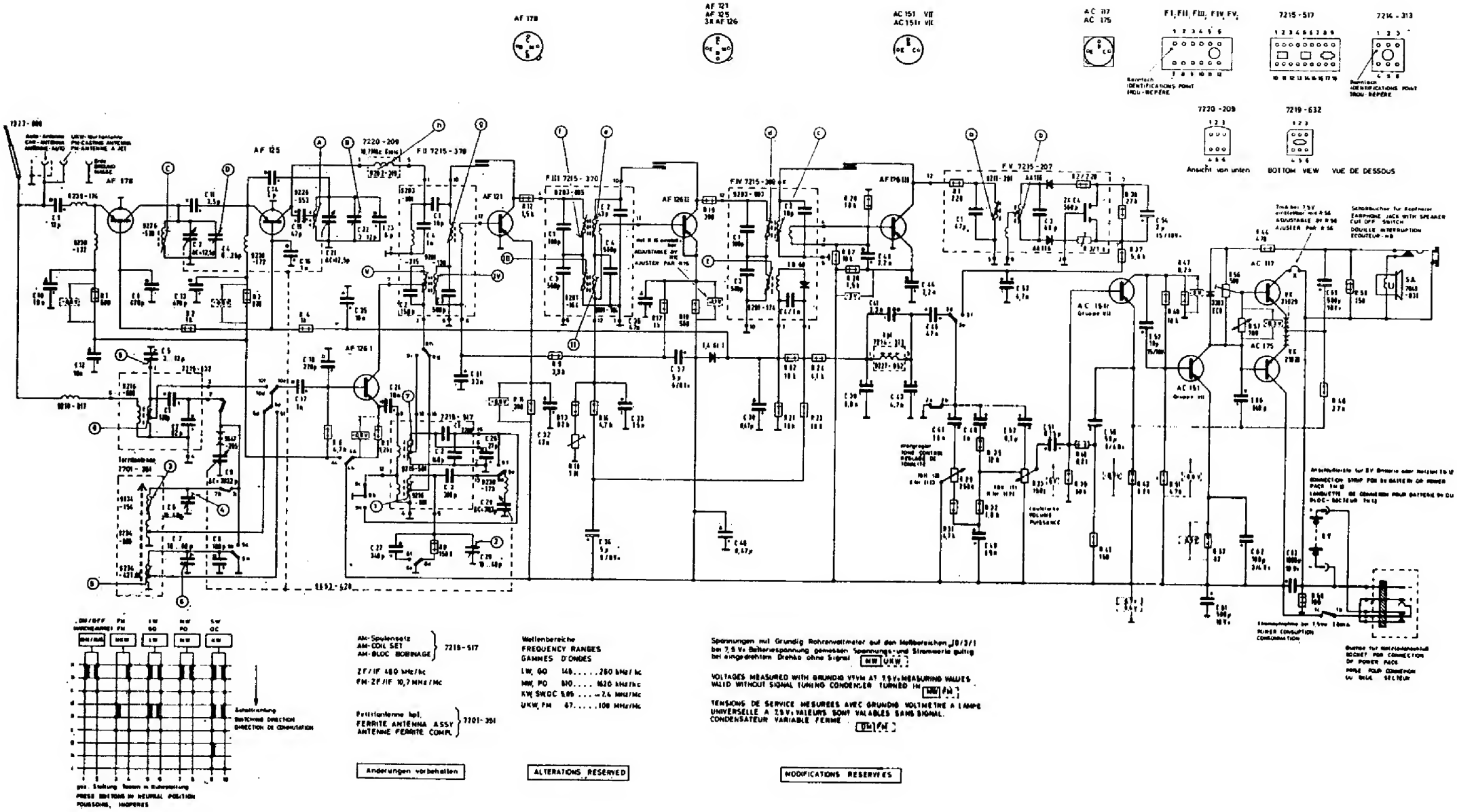

Schema elettrico del radioricevitore GRUNDIG mod. Music Boy 206 - Transistor 560 - 500U